令和7年度

第76回　山形県高等学校総合体育大会

兼　全国高等学校総合体育大会　山形県予選会
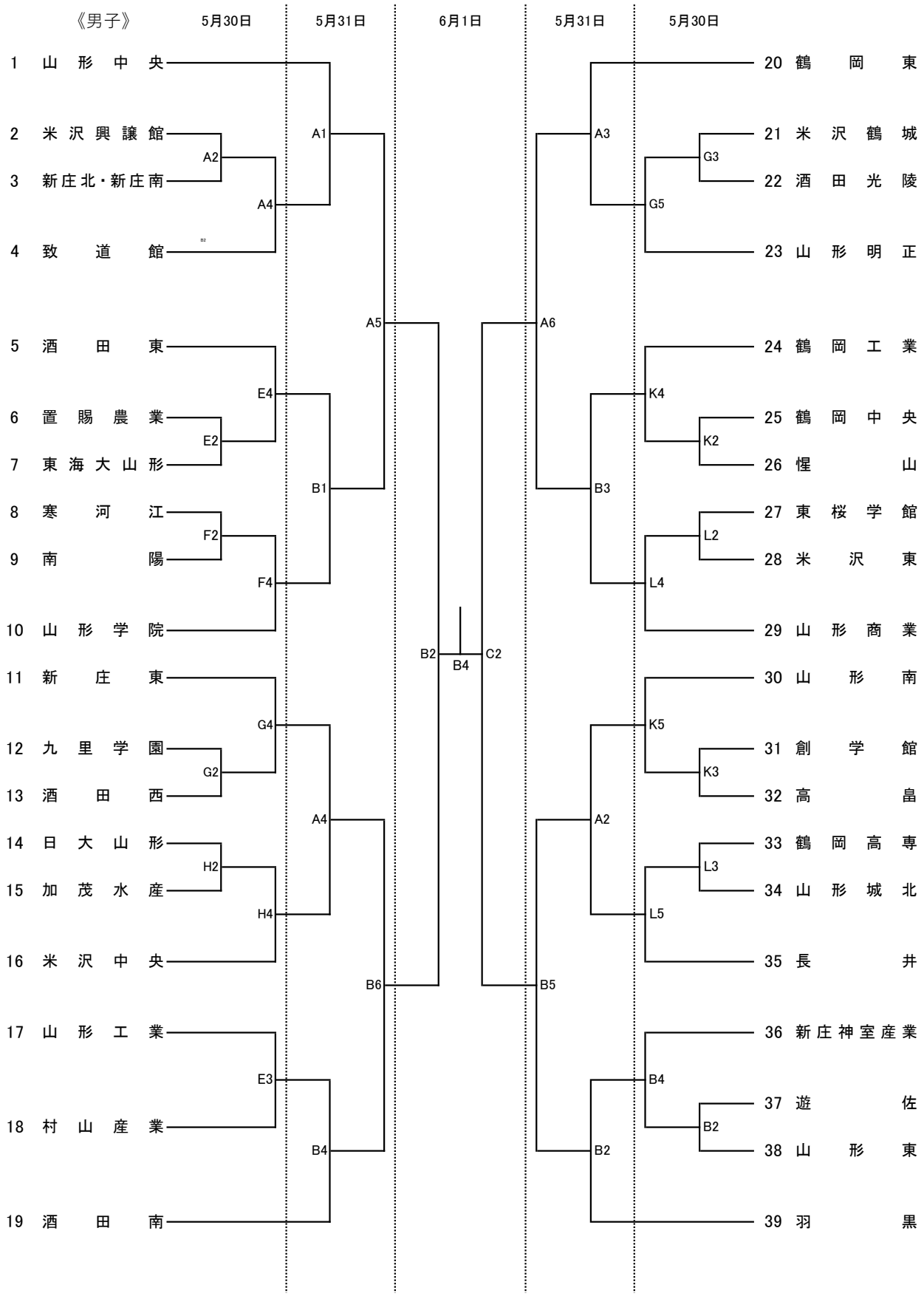
組み合わせ